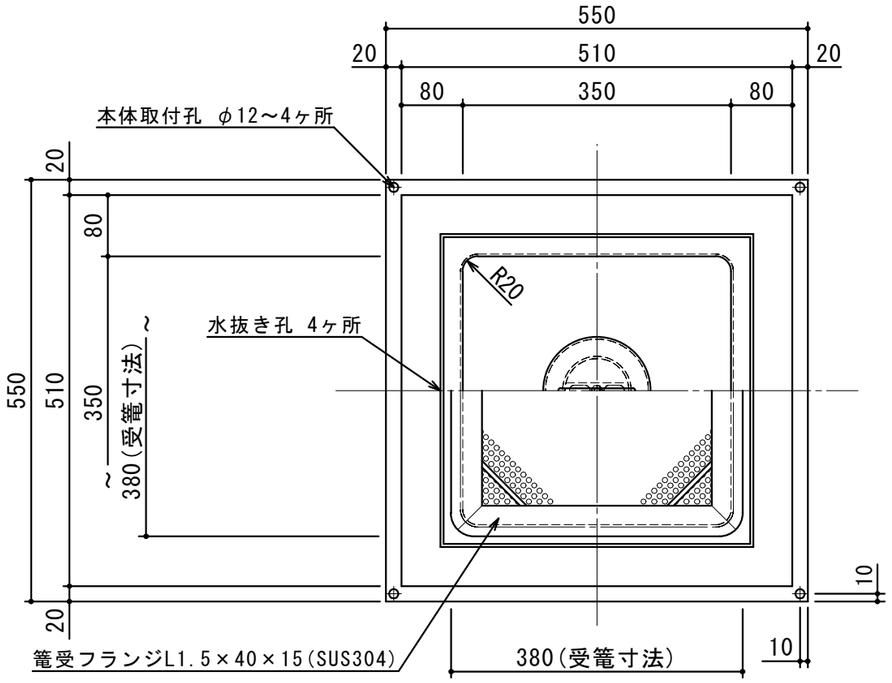

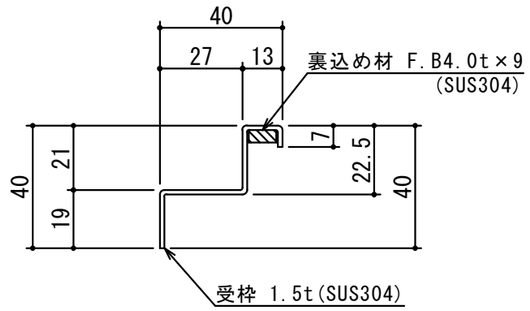

A-A 断面図 S=1 :2

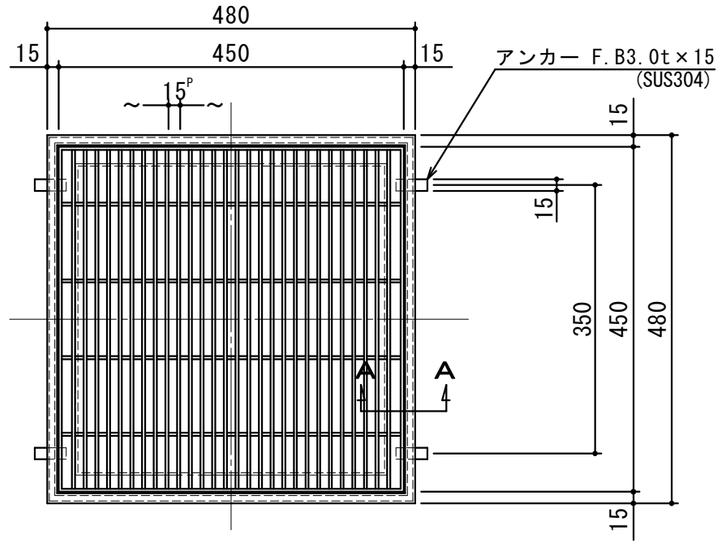

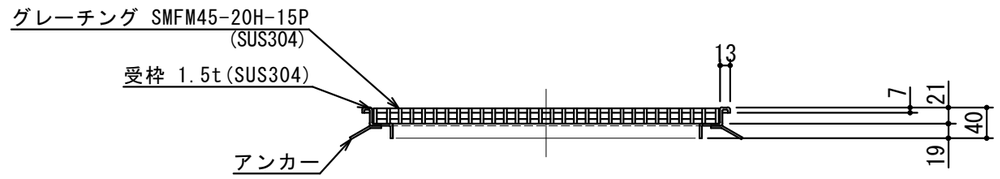

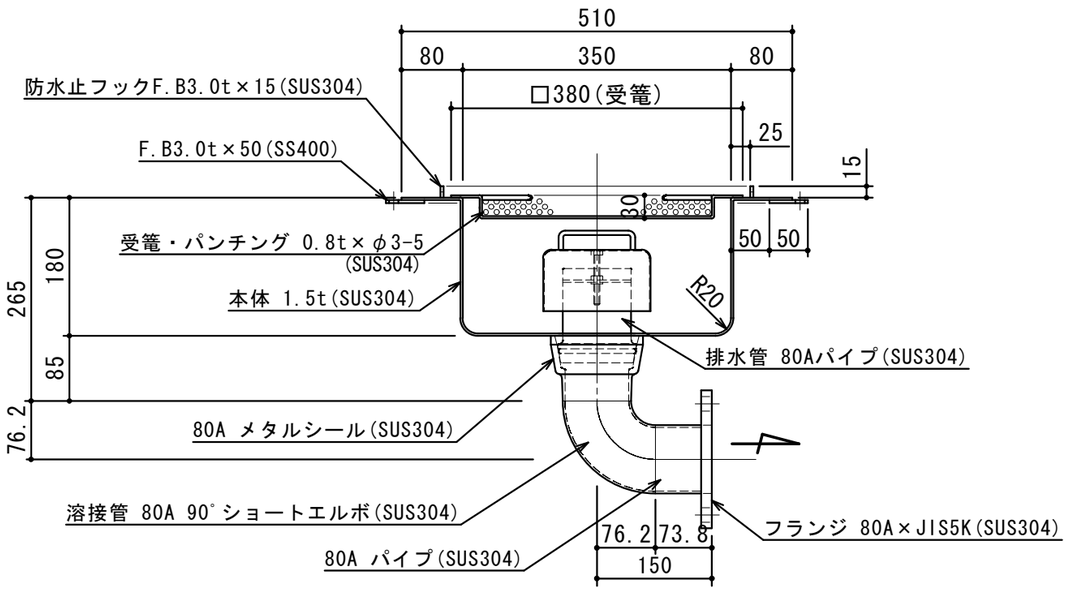

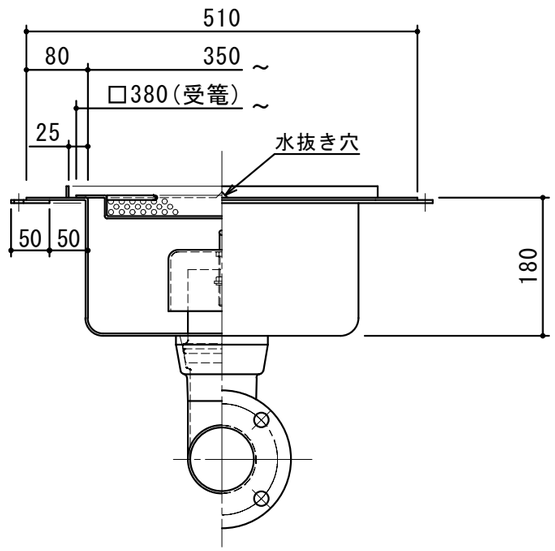

仕 様

本　　体	(SUS304) 350L×350W×180H×1.5t	1
受　　篭	(SUS304) 380L×380W×30H×0.8t×φ3-5	1
メタルシール	(SUS304) 80A	1
パ イ プ	(SUS304) 80A×73.8L	1
フ ラ ン ジ	(SUS304) 80A×JIS 5K	1
溶 接 管	(SUS304) 80A 90°ショートエルボ	1
ト ラ ッ プ	(SUS304) φ140×80H×1.0t	1
受　　枠	(SUS304) 480L×480W×1.5t	1
フ　　タ	(SUS304) 450L×450W (SMFM45-20H-15P)	1

本 体 重 量	17	kg
枠 重 量	2	kg
フタ1枚当り重量	10	kg
製 作 台 数	1	台

SK－35SHB－H

御得意先名							
工 事 名							
品名・名称	ＳＫ式厨房用排水桝図						
図 番	２０－０９		記 号	SHB035H HP			
縮 尺	作成年月日	照 査	設 計	製 図		担 当	
1/8	年 月 日						

SHIMODA 下田エコテック株式会社